Ad Hoc

Antonio Citterio, 1994, 2010

Das Büromöbelsystem Ad Hoc wurde 1994 in Zusammenarbeit mit Antonio Citterio entworfen und seither laufend weiterentwickelt. Es ist Vorbild und Klassiker im Bereich der Büromöbelsysteme. Seine Wandelbarkeit, die hochwertige Qualität der Materialien und Verarbeitung sowie der zeitlose, technisch-elegante Ausdruck sorgen für seine überdurchschnittliche Nutzungsdauer und Wirtschaftlichkeit. Ad Hoc ist vielseitig und wird den verschiedensten Anforderungen gerecht:

Als Baukasten kann es bis ins Detail auf individuelle Bedürfnisse hin konfiguriert werden; mit Einzeltischen bis hin zu ganzen Tischanlagen in verschiedenen Grössen wird den üblichen Büroanforderungen Rechnung getragen; durch Verwendung anderer Füsse unterstützt Ad Hoc High Work das gesunde Arbeiten im Stehen auf eine neue Art und Weise; Ad Hoc Executive bietet elegante Lösungen für den Management-Bereich und Ad Hoc Solitäre runden das Programm mit Besprechungs- und Besuchertischen ab.

Aus dem Ad Hoc Baukasten kann fast jede erdenkliche Konfiguration in Sitz- und Stehhöhe gebildet werden. Er bietet massgeschneiderte Lösungen für unterschiedlichste Büroumgebungen und Bürotypen. Sollen Konfigurationen aufgrund veränderter Bedürfnisse des Unternehmens angepasst werden, müssen nur die für die Veränderung notwendigen Elemente ausgetauscht werden.

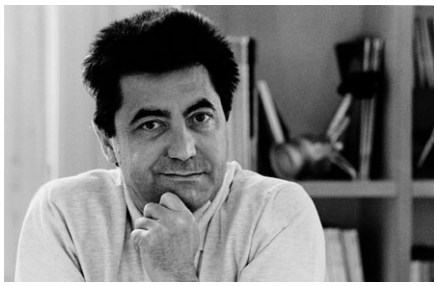

Antonio Citterio
Antonio Citterio, Architekt und Designer, lebt und arbeitet in Mailand. Mit Vitra arbeitet er seit 1988 zusammen. In dieser Zeit sind eine Reihe von Bürostühlen und Bürosystemen sowie Produkte für die Vitra Home Collection entstanden. Die Citterio-Kollektion wird laufend erweitert.

1 Ad Hoc
2-3 Ad Hoc Workstations
4-5 Ad Hoc High Work
6-7 Tischplatten und Ordnerbox
8-9 Massangaben, Farben
10-11 Unterbauten
12 Massangaben, Farben
13-15 Zusatzelemente
16-18 Massangaben, Farben
Elektrifizierung

AD HOC WORKSTATIONS

Ad Hoc bietet Lösungen für jedes Einsatzgebiet: Einzel- und Doppelarbeitsplätze können mit dem Büromöbelsystem ebenso gebildet werden wie Dreier-, Vierer- oder Sechser-Arbeitsplätze. Dabei lassen sich offene, kommunikationsfördernde Team-Umgebungen oder voneinander abgegrenzte Arbeitsbereiche konfigurieren.

Ad Hoc Einzelarbeitsplatz
mit Classic Zeilenfüssen in glanzchrom. Stühle: ID Air, Visavis 3.

Ad Hoc Einzelarbeitsplatz
mit Anbautisch und Classic Füssen (Fuss gebogen, Einzelfuss) in glanzchrom. Stühle: ID Trim, Visasoft.

Ad Hoc Einzelarbeitsplatz
mit höhenverstellbaren Aluminiumfüssen, gebogen, Ordnerbox, Single Screen und eStation. Stuhl: ID Soft.

Ad Hoc Doppelarbeitsplatz
mit höhenverstellbaren Aluminiumfüssen, gebogen, Accessory Beam und stapelbaren Papierablagen, CPU Halter. Stühle: ID Soft.

Ad Hoc Teamarbeitsplatz
mit höhenverstellbaren Aluminium-Benchfüssen, gebogen, Ordnerboxen, Double Screens (längs eingebaut) und eStation , eStation und BELUX KOI. Stühle: AC 4.

AD HOC HIGH WORK

Mit Ad Hoc High Work findet die Arbeit grundsätzlich an Tischen in Stehhöhe statt. Bei Bedarf setzt sich der Nutzer auf einen hohen Stuhl. Der Wechsel zwischen Sitzen und Stehen ist somit spontaner und dynamischer als mit höhenverstellbaren Tischen, weil keine Einstellung vorgenommen werden muss. In Teamwork- und Meeting-Situationen sorgt Ad Hoc High Work für konzentrierte Gespräche auf Augenhöhe – egal, ob einige Teilnehmer stehen und andere sitzen. Jede Arbeitsplatzkonfiguration, die mit Ad Hoc in normaler Tischhöhe möglich ist, kann durch blossen Austausch der Füsse auch in Stehhöhe gebildet werden.

Ad Hoc High Beratungsarbeitsplatz
mit hohen Aluminiumfüssen gebogen, Beinraumblende und Ordnerbox. Stühle: Pivot High Stool, Tabouret Haut.

Ad Hoc Doppelarbeitsplatz
mit höhenverstellbaren Aluminium-Benchfüssen, gebogen, Accessory Beam, CPU-Haltern und eStation.Stühle: .03 High.

Ad Hoc High, Teamarbeitsplatz
mit hohen Aluminium-Benchfüssen, gebogen, Accessory Beam, Beam Adaptern und Steckscreen. Stühle: Pivot High Stool.

Ad Hoc High, Teamarbeitsplatz
mit ho hen Aluminium-Benchfüssen, gebogen, Ordnerboxen, Double Screens (längs und lateral eingebaut), eStation und CPU Halter.
Stühle: .03 High

Ad Hoc High Meeting Table
rechteckige Variante als Besprechungstisch. Weitere Meeting- und Besuchertische finden Sie unter Ad Hoc Solitären. Stühle: Nelson Perch

Tischplatten und Stirnseiten-Tischplatten
Oberflächen wahlweise in Melamin soft light oder Furnier Eiche hell, optional mit Elektrifizierungsklappe eStation.

Anbautische
Anbautische in Breite 60 und 40 cm. Anbautische in 40 cm Breite zum Anbau an Ordnerboxen.

Ordnerbox und Anbauordnerbox
Persönlicher Stauraum direkt am Arbeitsplatz, wahlweise offen oder mit abschliessbaren Schiebetüren.

Tischplatte Melamin soft light
Tischplatte melaminharzbeschichtet,
ABS-Kante 3 mm, Plattenstärke 25 mm

Tischplatte Eiche hell
Tischplatte Furnier Eiche hell mit
Furnierkante 2,5 - 3 mm, Plattenstärke 25 mm

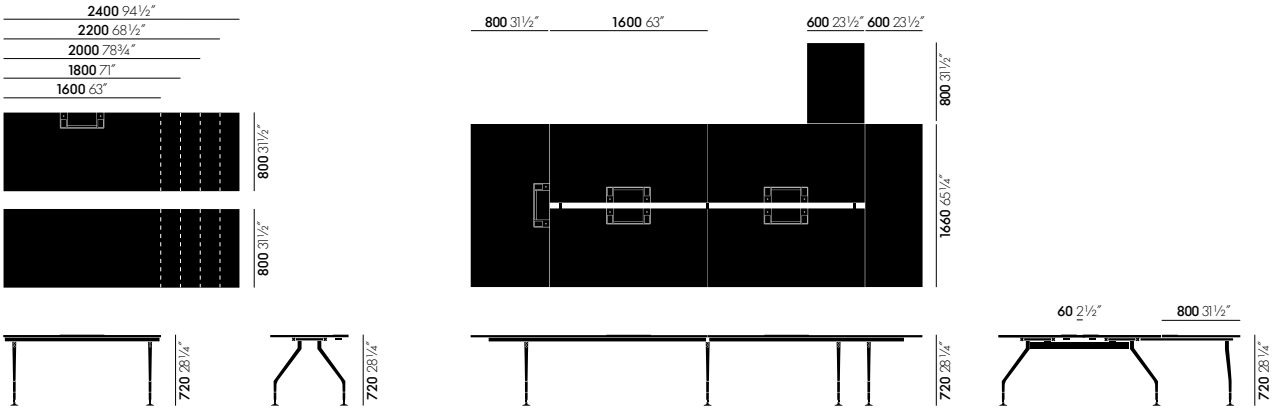

Workstations Tischplatten und Anbautische

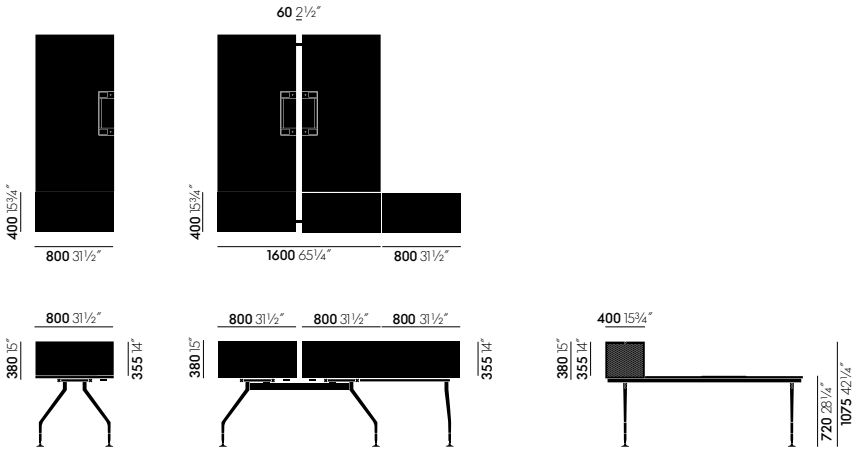

Workstations Ordnerboxen und Anbauordnerboxen

vitra.

07
orange

68
avocado

52
soft light

71
mauve grau

80
coffee

17
Eiche hell

79
eisgrau

92
grau

Tischplatten

Screens, Ordnerbox, Sichtrückwand (Plano)

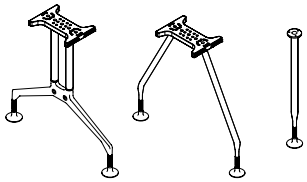

Classic Füsse
Stahl glanzchrom, fixe Höhe von 720 mm

Ausführungen
Zeilenfuss, Fuss gebogen, Einzelfuss

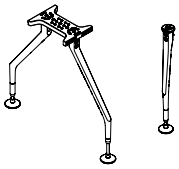

Aluminium Füsse
Poliert oder pulverbeschichtet soft light
Höheneinstellbar von 700-750 mm; optional von 650-850 mm

Ausführungen
Fuss gebogen, Einzelfuss

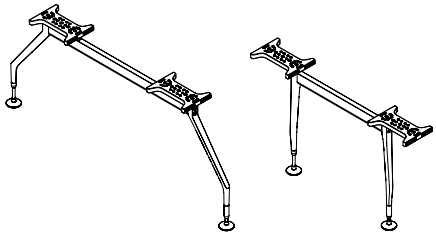

Aluminium Benchfüsse
Poliert oder pulverbeschichtet soft light
Höheneinstellbar von 700-750 mm; optional von 650-850 mm

Ausführungen
Benchfuss gebogen, Benchfuss gerade

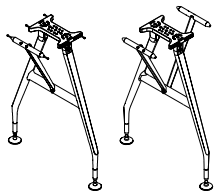

Aluminium Füsse, hohe Ausführung
Poliert oder pulverbeschichtet soft light,
Höheneinstellbar von 1030-1080 mm; optional von 980-1180 mm

Ausführungen
mit einer Kreuzstrebe für Endposition, mit zwei Kreuzstreben für Mittelposition

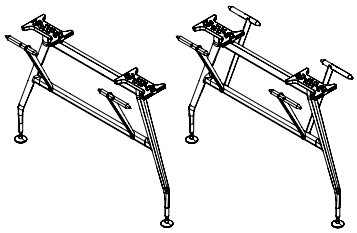

Aluminium Benchfüsse, hohe Ausführung
Poliert oder pulverbeschichtet soft light,
Höheneinstellbar von 1030-1080 mm; optional von 980-1180 mm

Ausführungen
mit zwei Kreuzstreben für Endposition, mit vier Kreuzstreben für Mittelposition

❶

❷

❸

1. **Aluminiumfuss, Standardausführung**
   höheneinstellbar von 700-750 mm

2. **Aluminiumfuss mit Höhenverstellset**
   bestehend aus 10 kurzen Hülsen
   höheneinstellbar von 650-750 mm

3. **Aluminiumfuss mit Höhenverstellset**
   bestehend aus 10 kurzen Hülsen und Adaptern höheneinstellbar
   von 750-850 mm

MASSANGABEN

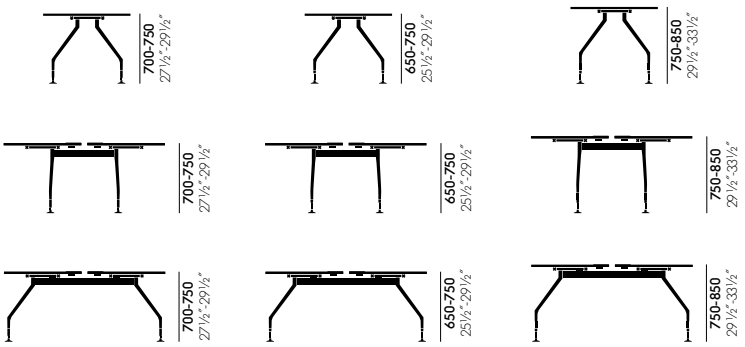

Aluminiumfüsse Standard, Aluminiumfüsse mit kurzer Hülse und Aluminiumfüsse mit kurzer Hülse und Adapter

Aluminiumfüsse, hohe Ausführung

OBERFLÄCHEN UND FARBEN

03
Aluminium
poliert

52
soft light

01
Stahl
glanzchrom

Aluminium Fuss

Classic Fuss

Single Screen
Stoffbezogener, akustisch wirksamer Screen für Einzeltische inkl. Halter, mit integrierter Beinraumblende zum Sichtschutz.

Side Screen
Stoffbezogener, geräuschdämpfender Screen, für Einzel- und Doppeltische erhältlich.

Double Screen
Stoffbezogener, geräuschdämpfender Screen für Einzeltische und Tischanlagen (längs und lateral einbaubar). Der integrierte Accessory Beam gibt enorme Stabilität und bietet Platz für nützliche Accessoires.

Accessory Beam
Stabiles Aluminiumprofil für Einzeltische und Tischanlagen, bietet Platz für nützliche Accessoires.

Beinraumblende
Für Einzeltische, wahlweise zur Direktmontage oder in Verbindung mit Accessory Beam oder Double Screen.

Hängebox
Nicht im Standard erhältlich. Bitte wenden Sie sich an Ihren Vitra Innendienst.

1. Beinraumblende zur Montage am Tisch, Side Screen, Ordnerablage
3. Single Screen, Papierablage

2. Halter-Set für Einzeltisch, Accessory Beam, Beinraumblende zur Montage an Accessory Beam, Steckscreen
4. Halter-Set für Einzeltisch, Double Screen, Utensilienschale

1. **Ordnerablage** zur Befestigung auf Accessory Beam oder zum Einhängen in Screen
2. **Papierablage** stapelbar; zur Befestigung auf Accessory Beam oder zum Einhängen in Accessory Beam und Screens

3. **Utensilienschale** zum Einhängen in Accessory Beam oder Screens
4. **Ablage** Tablar zum Einstecken in Accessory Beam
5. **Beam Adapter** zur Montage von Monitorarmen oder Tischleuchten

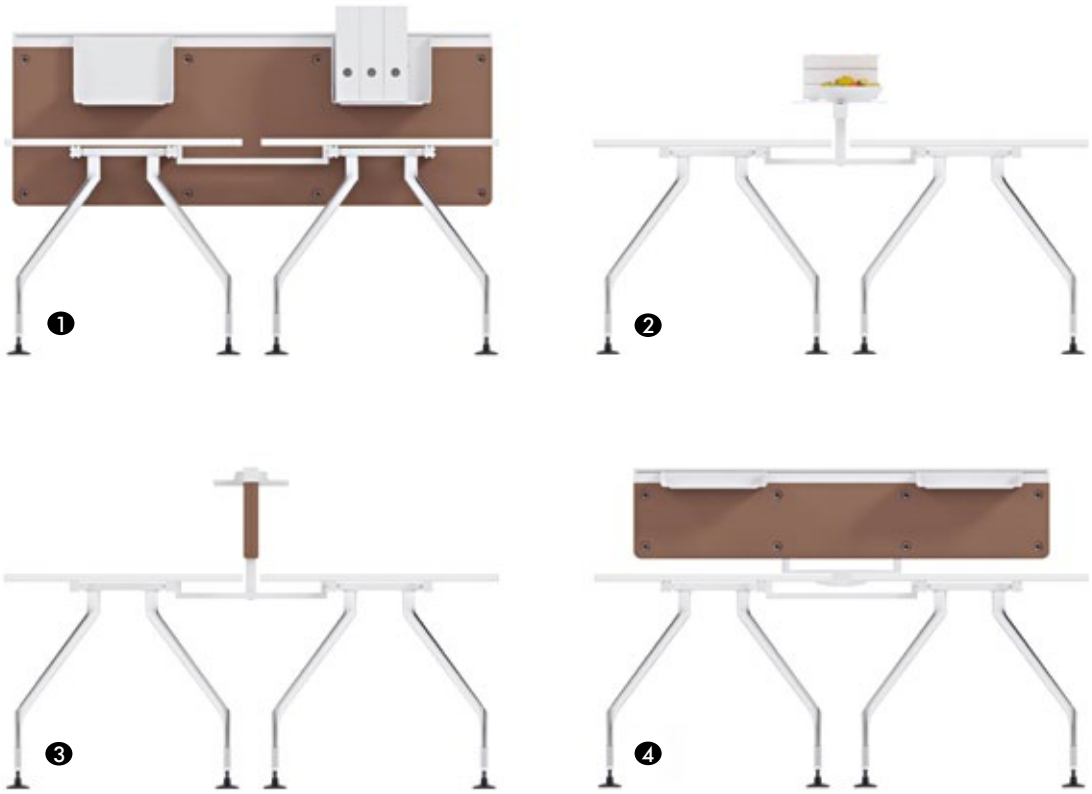

1. Verbindungsset, Side Screen, Ordnerablagen
3. Verbindungsset, Double Screen (längs eingebaut), Utensilienschalen

2. Verbindungsset, Accessory Beam, Ablageplatte und Papierablage.
4. Verbindungsset, Double Screen (lateral eingebaut), Lateral Halter-Set, Papierablagen

1. **Ordnerablage** zur Befestigung auf Accessory Beam oder zum Einhängen in Screen
2. **Papierablage** stapelbar; zur Befestigung auf Accessory Beam oder zum Einhängen in Accessory Beam und Screens
3. **Utensilienschale** zum Einhängen in Accessory Beam oder Screens

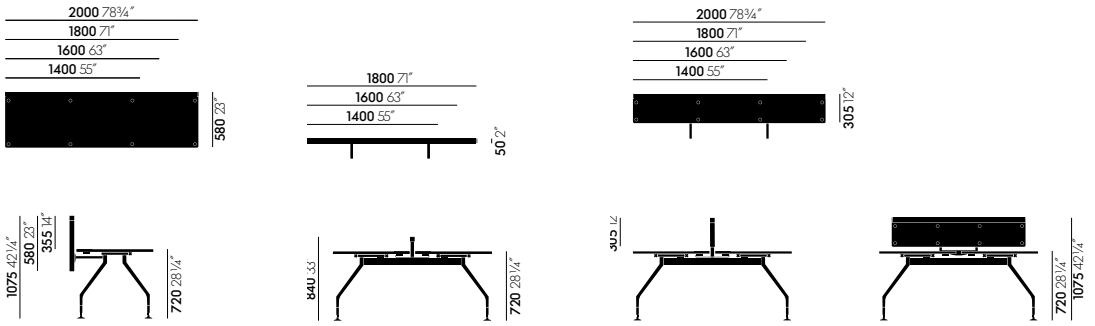

Single Screen, Accessory Beam, Double Screen (längs und lateral eingebaut)

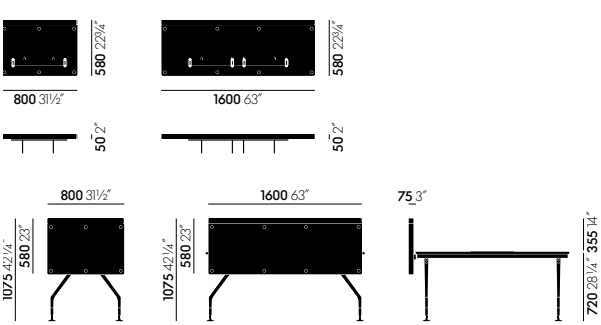

Side Screen für Einzel- und Doppeltische

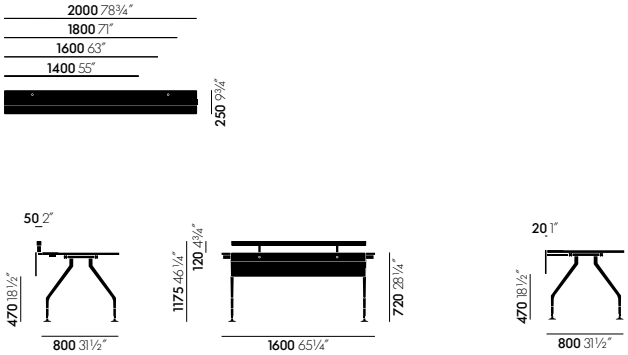

Beinraumblende

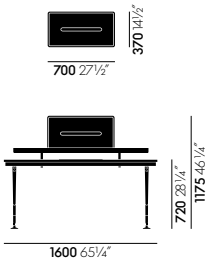

Steckscreen

OBERFLÄCHEN UND FARBEN

vitra.

07
orange

68
avocado

71
mauve grau

80
coffee

03
Aluminium
poliert

79
eisgrau

92
grau

52
soft light
pulverbeschichtet
(struktur)

52
soft light

52
soft light
pulverbeschichtet
(struktur)

01
glanzchrom

Screens, Ordnerbox, Sichtrückwand (Plano)

Accessory Beam

Accessoires

Aluminiumfuss

Fuss Classic

eStation Standardausführung
Elektrifizierungsklappe mit Softdämpfung, für einfachen Zugriff auf Kabelkörbe und Untertischsteckdose Tens Hoc.

eStation mit optionalen Modulen
Seitlich eingebaut: optionale Current Module in den Ausführungen Strom und RJ45.

Ad Hoc Einzelarbeitsplätze
Elektrifizierungsbeispiel*

1 Single Screen
2 Ordnerbox mit Schiebetüren
3 MBE Rollcontainer
4 CPU Halter
5 eStation
6 Kabelkorb für Einzeltisch
7 Kabelnetz lang

* Bitte beachten Sie die lokalen Elektrifizierungsvorschriften!

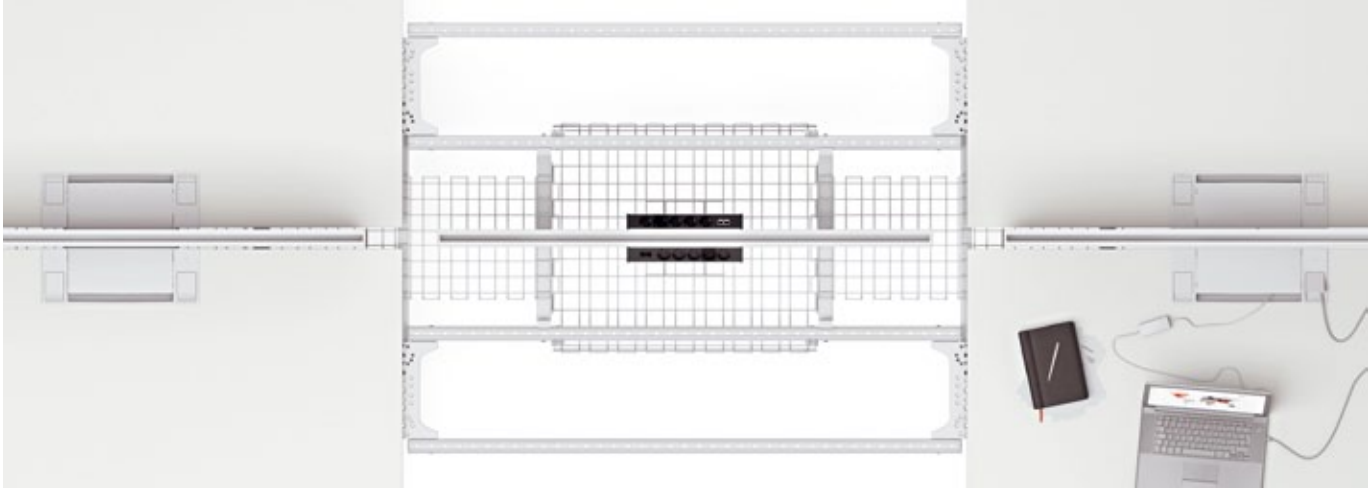

Beispiel für Untertischelektrifizierung von Tischanlagen:
Kabelkorb für Doppeltisch, Verbindungskabelkorb, Untertisch-Steckdose Tens Hoc. Einfacher Zugriff von oben durch Elektrifizierungsklappe eStation.

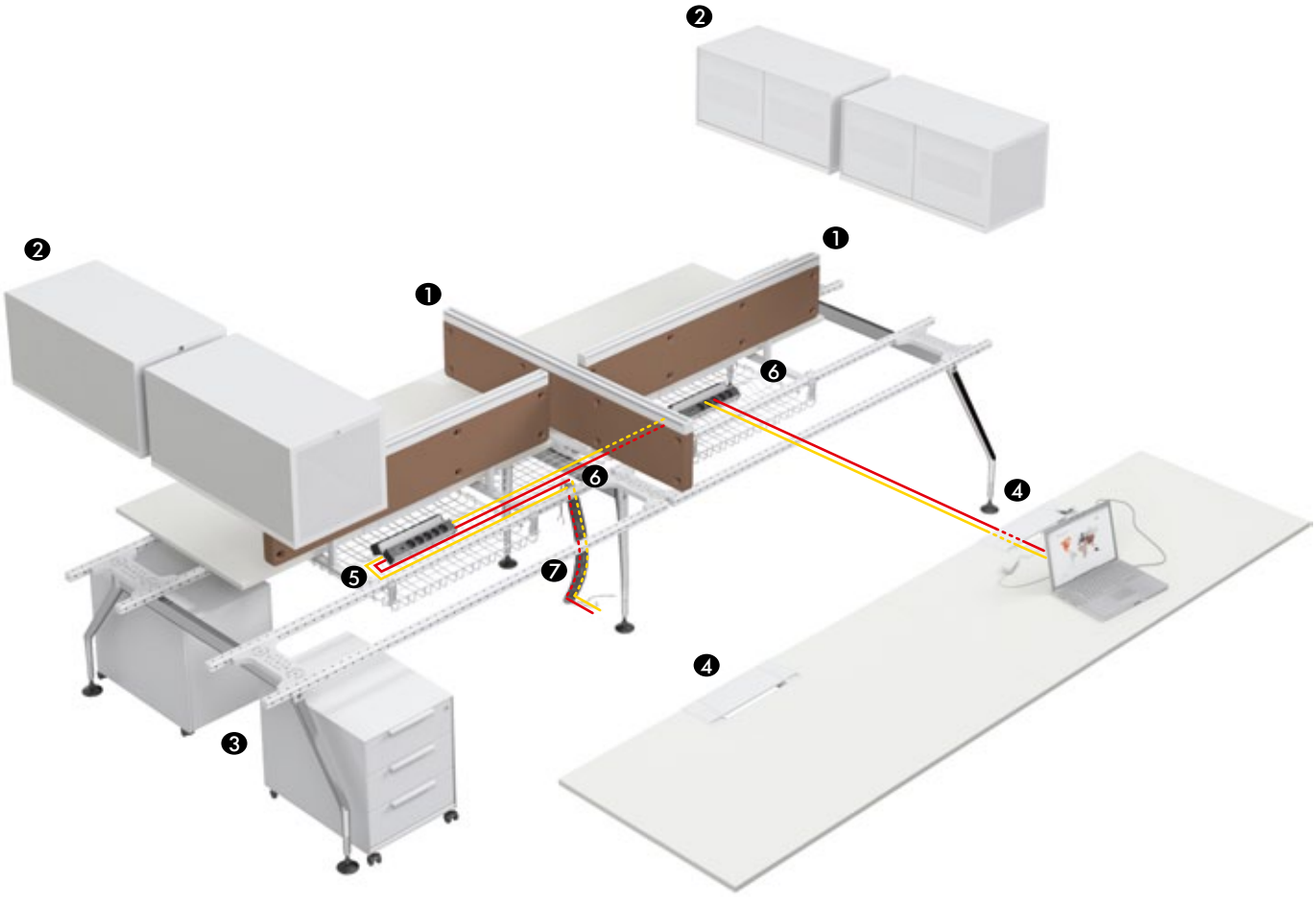

Ad Hoc Teamarbeitsplätze
Elektrifizierungsbeispiel*

1. Double Screen
2. Ordnerbox mit Schiebetüren
3. MBE Rollcontainer
4. eStation
5. Kabelkorb für Doppeltisch
6. Verbindungskabelkorb
7. Kabelnetz lang

* Bitte beachten Sie die lokalen Elektrifizierungsvorschriften!

vitra.

Das VCS (Vitra Configuration System) enthält das gesamte Produktwissen der Vitra Produkte und unterstützt Sie bei der Erstellung von Planungen und Angeboten. Erhältlich bei Ihrem Innendienst oder unter vcs@vitra.com.

Planungsdaten, weitere Informationen und Bildmaterial finden Sie im Vitra Extranet für Architekten: www.vitra.com/extranet. Zur farbverbindlichen Spezifikation bestellen Sie bitte die Vitra Farb- und Materialmusterbox.

Art. Nr. 09145801

Vitra gibt es überall auf der Welt. Ihren lokalen Vitra-Partner finden Sie auf www.vitra.com.

www.vitra.com/adhoc